FR **MODE D'EMPLOI - DME-LAN-001**

DOMESTIA

CE Made in Belgium

Unité de gestion complémentaire

FIGURE A
Carte DME-LAN-001

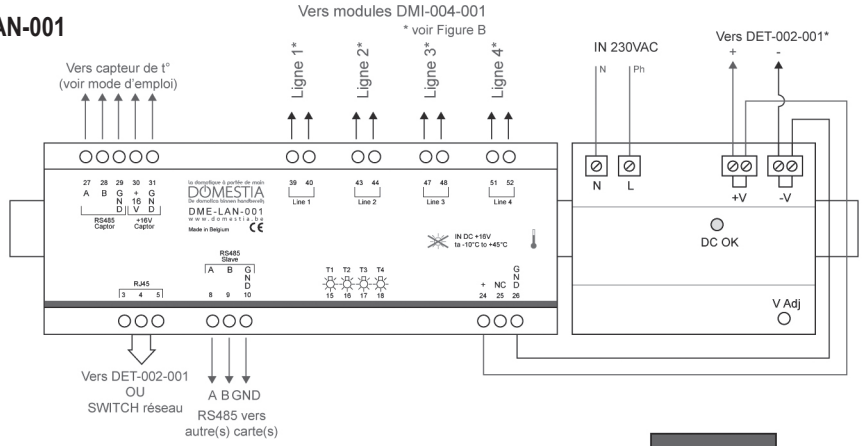

Remarque : V Adj permet l'ajustement de la tension de sortie, veuillez arriver à 16 VDC. Ne pas descendre au dessous de 15V DC sinon la DME-LAN ne fonctionnera pas correctement. Chaque départ de ligne vers les DMI est indépendant !

FIGURE B
Module DMI-004-001

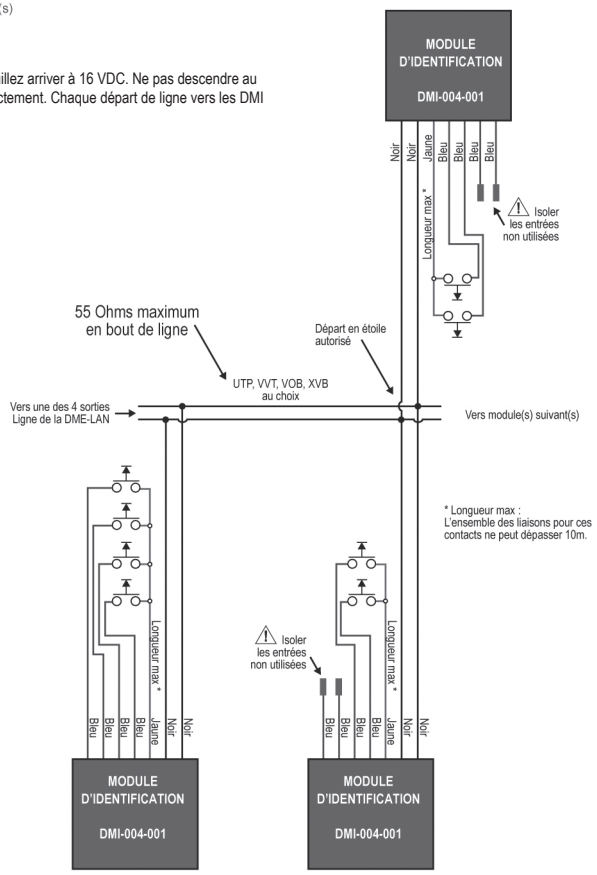

CONTACT
rue Hector Denis 114
4420 Montegnée - BELGIQUE
Tél. : +32 4 372 07 16
Fax : +32 4 372 07 19
www.domestia.be
info@domestia.be

1. INSTALLATION

La carte DME-LAN-001 est alimentée (bornes 24(+) et 26(GND)) par une alimentation de type stabilisée disposant d'une tension de sortie de 15V DC ajustables. Veuillez vérifier que l'alimentation est bien réglée à 16 V DC ; si ce n'est pas le cas, veuillez l'ajuster.

Au départ de la carte DME-LAN-001, les modules DMI-004-001 sont câblés entre eux par le biais de deux fils, aucune polarité n'est à respecter. Ils peuvent être câblés au choix, soit en bus, soit en étoile ou les deux simultanément.

La DME-LAN-001 dispose de 4 bus d'entrées. Il est possible d'arriver par ce biais à 192 commandes par modules DMI-004-001 répartis sur n'importe quel bus. Pour plus de facilité lors de l'installation nous conseillons un bus par étage.

Les cartes esclaves sont raccordées à la carte DME-LAN-001 par la RS485 aux bornes 8(A), 9(B), 10(GND).

Le connecteur RJ45 permet de raccorder la carte DME-LAN-001 à un switch réseau pour permettre d'accéder à la domotique par logiciel PC ou par écran tactile (DET-002-001), dans ce cas le câble RJ45 est de type droit. Si vous n'avez qu'un écran tactile vous pouvez le câbler en direct avec un câble RJ45 de type croisé.

Les capteurs de température DMCT-001-001 sont raccordés aux bornes de 27 à 31 (l'alimentation de ceux-ci étant assurée par la DME-LAN-001). Ces capteurs sont associés par le logiciel PC à une sortie pour faire fonctionner le chauffage ou le conditionnement d'air (voir avec votre installateur à ce sujet car nous ne fournissons que le contact libre de potentiel).

2. FONCTIONNEMENT

Le système vous permet moyennant une programmation par logiciel PC ou par écran tactile*, de faire fonctionner jusqu'à 192 sorties (relais, télévariateur, vanne …)

*voir logiciel de paramétrage de la DME-LAN-001.

3. CARACTÉRISTIQUES TECHNIQUES

3.1. DME-LAN-001

- Tension d'alimentation : 16V DC.
- Consommation électrique en 16 V DC : 120mA.
- Bus de modules d'identification : 10V DC sur 2 fils non polarisés. (Le doublement des paires est conseillé à partir d'une certaine distance ex UTP 100Ω par 100 mètres).
- 2 x Bus de communication : RS485.
- 1 x Ethernet.
- Encombrement : 9 modules.

3.2. DMI-004-001 (Module d'identification)

- 2 fils noirs : bus non polarisé.
- 4 fils bleus : entrées libres de potentiels.
- 1 fil jaune : commun.
- Identification des modules : identification automatisée à la mise en service.

3.3. Câblage

- Câblage module d'identification : 2 fils non polarisés **UTP**, VVT, XVB, VOB… (attention à la qualité du raccordement : la section des fils du module d'identification est de 0,6mm²).
- Liaison RS485 entre cartes dans un même coffret : utilisation de fils **UTP (recommandé)**, VVT, VOB …
- Liaison RS485 entre cartes distantes dans différents coffrets : utilisation de fils UTP (une paire pour A et B et une paire pour GND).
- Pour les bornes ne pas dépasser une section de 1,5mm².
- Câble « bus de module » : en ce qui concerne la longueur maximale de ce bus et la section du câble à employer, les modules répondent en consommation de courant et il ne faut pas dépasser une résistance de 55Ω en bout de ligne.

4. PRÉCAUTIONS

Ce produit a passé une série de tests en laboratoire afin de répondre aux normes reprises au point 6 ci-dessous.

Afin de ne pas sortir du cadre fixé par ces normes, voici quelques règles à respecter :

- Ne pas faire de boucle « roulée » avec les câbles bus (bus modules d'identification et bus de communication).
- La carte DME-LAN-001 est prévue pour être placée dans un coffret électrique disposant de rail DIN.
- Placer le coffret électrique contenant la carte à un endroit qui n'est pas exposé aux rayons directs du soleil. Ne pas placer le coffret au-dessus d'une source de chaleur. (ex : radiateur). Il faut assurer une ventilation naturelle de la carte DME-LAN-001.
- L'alimentation à employer est reprise dans notre liste de matériel, elle peut-être sujette à des modifications en fonction notamment du nombre d'éléments employés sur votre installation (nombre de capteurs, d'écrans …) en cas de doutes veuillez nous contacter.
- Ne pas exposer le produit à des contraintes telles que poussières provenant d'un plafonneur lors de la réalisation du chantier, etc.
- Ne pas ouvrir, le boîtier de la DME-LAN pour y apporter des modifications ou des tentatives de dépannage.
- Ne pas exercer une force de serrage pour les plots de raccordement supérieure à 2,549 Kg par cm ou 0,25 Nm.
- Utiliser des diamètres de câbles adéquats tels que repris ci-dessus, ne pas forcer sur les plots de raccordements afin d'y introduire un nombre trop important de fils (en cas de départ en étoile par exemple).
- N'hésitez pas à nous contacter en cas de doutes lors de la mise en service !

Le non respect d'un des points repris ci-dessus entraîne des risques électriques ainsi que de détérioration du produit et il en résulterait une perte de garantie.

5. GARANTIES

CONDITION DE GARANTIE

La durée de base de la garantie de votre produit est de 2 ans à compter de la date d'achat reprise sur la facture ou le ticket de caisse faisant foi.
Quel que soit le problème concernant votre article, veillez à conserver votre facture ou votre ticket de caisse, avec le numéro de série, car c'est le seul document faisant office de garantie.

La garantie ne s'applique pas dans les cas suivants :

- Dommages causés par une utilisation inadéquate, un usage abusif, un mauvais entretien ou le non respect des directives données par le constructeur dans la présente notice d'utilisation. Tentatives de réparation effectuées par le client ou par un tiers non autorisé. Dommages survenus par accidents, force majeure ou d'autres causes dont Domestia ne peut être tenu pour responsable.
- Défaut ne nuisant aucunement au bon fonctionnement ni au bon usage du matériel.
- UTILISATION D'UNE ALIMENTATION AUTRE QUE CELLE QUE NOUS PRÉCONISONS !

6. NORMES

Nous tenons à préciser que nos tests ont été réalisé avec une alimentation de marque MeanWell.

Voir spécification sur :
http://www.meanwelldirect.co.uk/product/DR-30-15/DR-30-15/default.htm

6.1. ÉMISSION

- Emission EN 55022 classe B.
- Emission rayonnée 30-1000MHz.
- Emission conduite sur alimentation ac 230V 150k-30MHz.
- Emission de courant perturbateur sur le bus 150k-30MHz (pince de courant).
- EN 61000-3-2 Emission harmonique jusque 2kHz.
- EN 61000-3-3 Emission flicker.

6.2. IMMUNITÉ

6.2.1. Enveloppe

- EN 61000-4-2 décharges électrostatiques 8kV/air (partie isolante=boîtier) en critère B.
- EN 61000-4-3 immunité aux champs RF 80MHz-2GHz 10V/m en critère B.

6.2.2. Lignes AC 230V

- EN 61000-4-4 burst 2kV en critère B.
- EN 61000-4-5 onde de choc 2kV entre phase et terre, 1kV entre phases, tout en critère B.
- EN 61000-4-6 signaux induits dus aux champs RF 150kHz-80MHz 3V en critère A ou 10V en critère B.
- EN 61000-4-11 creux et coupures de tension 70%U pendant 3 x 0,3s, puis 0%U pendant 3 x 0,1s en critère B.

6.2.3. Bus

- EN 61000-4-4 burst 0,5kV en critère A via clamp capacitive.
- EN 61000-4-6 signaux induits dus aux champs RF 150kHz-80MHz 3V en critère A ou 10V en critère B.

6.3. TEST SECTEUR (de l'alimentation seule selon le fabricant du produit)

- Compliance to EN 55011, EN 55022 (CISPR22) Class B, EN 61000-3-2,-3.
- EN 61000-4-2, 3, 4, 5, 6, 8, 11, ENV 50204, EN 55024, EN 61000-6-1, EN 61204-3 Light.

6.4. MTBF

- 441.5K hrs min. MIL-HDBK-217F (25°C).